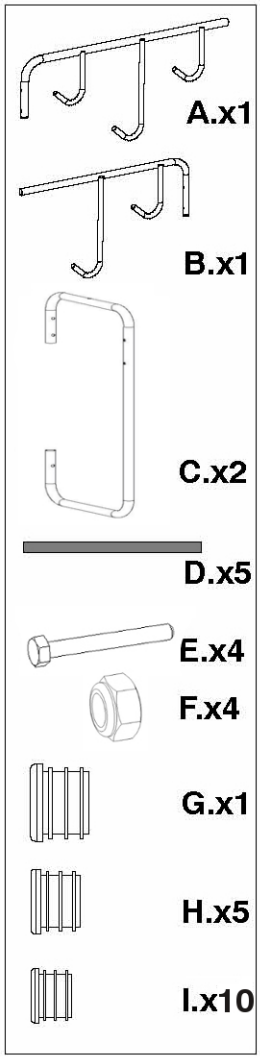
A.x1
B.x1
C.x2
D.x5
E.x4
F.x4
G.x1
H.x5
I.x10

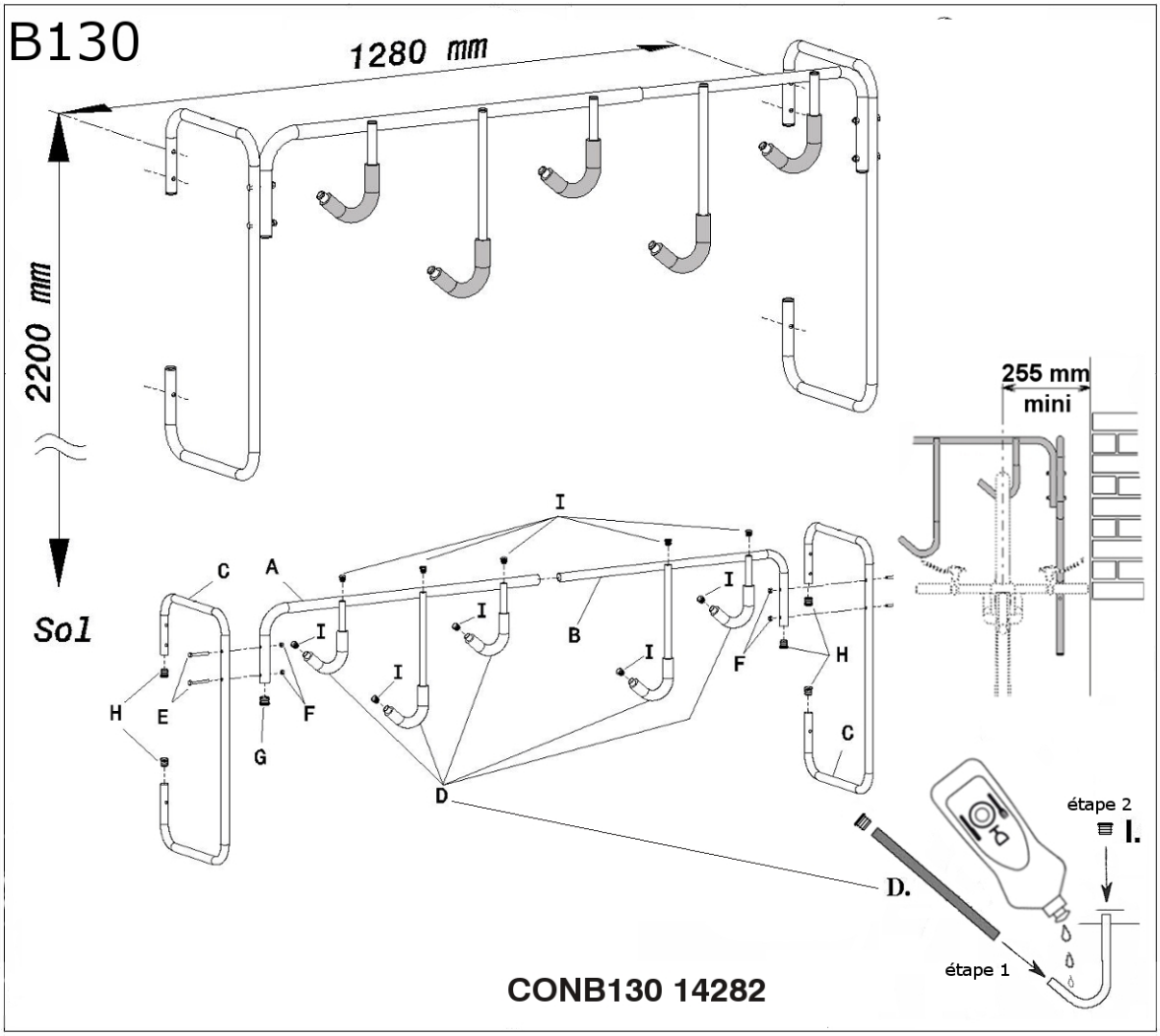
B130
1280 mm
2200 mm
Sol
255 mm
mini
A
B
C
D
E
F
G
H
I
D.
étape 1
étape 2
I.
CONB130 14282

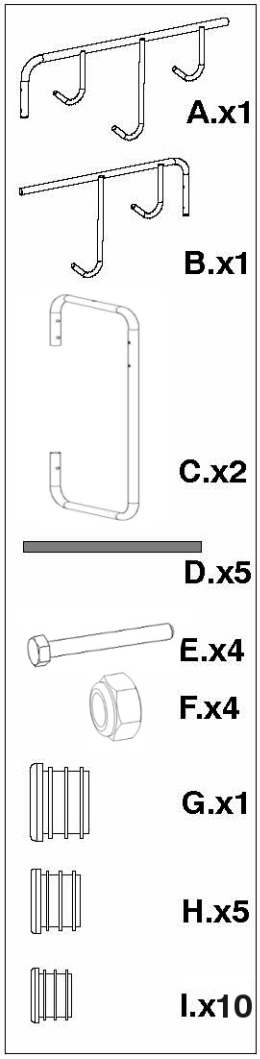
A.x1
B.x1
C.x2
D.x5
E.x4
F.x4
G.x1
H.x5
I.x10

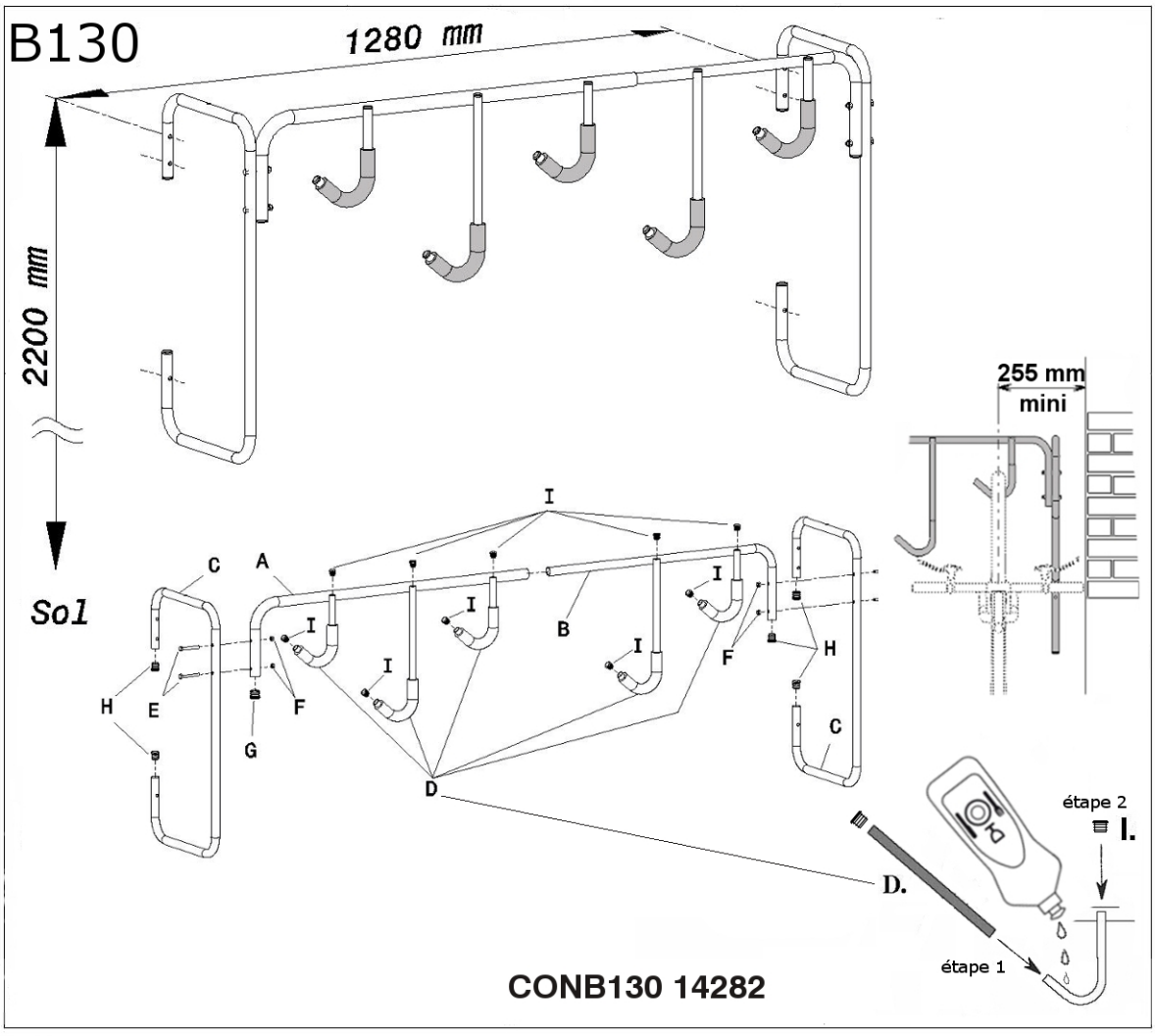
B130
1280 mm
2200 mm
Sol
255 mm
mini
A
B
C
D
E
F
G
H
I
D.
étape 1
étape 2
I.
CONB130 14282